FAB30ROR5

Famiglia	Frigorifero
Installazione	Libera installazione
Categoria	Doppia-Porta
Larghezza di riferimento	Fino a 60
Tipo di raffreddamento	Frigorifero Ventilato, Freezer statico
Sbrinamento	Manuale
Tipo di cerniera	Standard
Posizione cerniera	Destra
Codice EAN	8017709297787

Estetica

Estetica	50's Style
Colore	Arancione
Finitura	Lucido
Design	Bombato
Materiale Porta	Termoformata
Maniglia	Esterna
Tipo Maniglia	Fissa
Colore maniglia	Cromo
Colore logo	Cromo
Materiale fianchi	Lamiera
Colore fianchi	Arancione
Logo	Applicato
Colore profilo mensole	Cromo
Colore profilo cassetti	Cromo
Colore profilo del ripiano in vetro	Cromo
Colori disponibili	Arancione, Azzurro, Bianco, Blu, Nero, Panna, Rosa, Rosso, Silver, Verde Pastello, Verde Lime

Allestimento Comparto Frigorifero

Numero ripiani regolabili	2
Numero cassetti frutta e verdura	1
Tipologia ripiani regolabili	Cristallo
Tipologia verduriera	Su guide scorrevoli
Ripiano copri - verduriera	Sì
Tipologia ripiano copri - verduriera	Cristallo
Vano Life Plus-0° gradi	Sì
Illuminazione interna frigo	Sì
Tipo illuminazione interna frigo	Led

Controporta comparto Frigorifero

Numero mensole con coperchio transparente	1	**Numero mensole porta-bottiglie**	1
Numero balconcini regolabili	2	**Mensole porta-bottiglie con filo metallico**	Sì
Mensole porta - oggetti con filo metallico	Sì		

Altre dotazioni Frigorifero

MultiFlow	Sì	**Ventola**	Sì

Allestimento comparto Congelatore

Numero ripiani	1	**Tipologia ripiani**	Filo

Altre caratteristiche tecniche

Allarme porta aperta	Acustico e visivo
Guarnizione Antibatterica	Sì
Tipo di controllo della temperatura	Elettronico
Numero di compressori	1
Tipo di gas refrigerante	R600a
Tipo di compressore	Inverter
Quantità refrigerante (gr)	70 g
Agente schiumogeno	Ciclopentano

Prestazioni / Etichetta Energetica - Reg. 2019

Consumo annuo di energia	168 kWh/a	**Emissioni di rumore aereo**	37 dB(A) re 1pW
Classe di efficienza energetica	D	**Autonomia di Conservazione senza energia elettrica**	30 h
Classe di emissione di rumore aereo	C	**4 stelle - Capacità di congelamento**	4 Kg/24h
Volume totale netto	294 l	**Classe climatica**	SN, N, ST, T
Somma dei volumi degli scomparti per prodotti congelati	72 l	**IEE**	80 %
Somma dei volumi degli scomparti di raffreddamento e degli scomparti per prodotti non congelati	222 l		

Collegamento Elettrico

Spina	(F;E) Schuko	**Tensione (V)**	220-240 V
Dati nominali di collegamento elettrico	100 W	**Frequenza (Hz)**	50/60 Hz
Corrente	0.8 A	**Lunghezza cavo di alimentazione**	180 cm

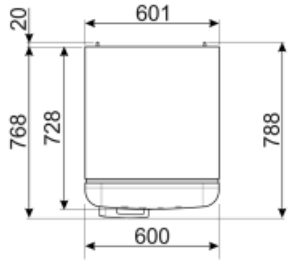

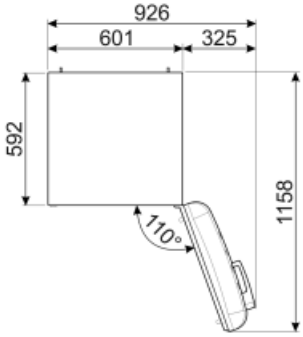

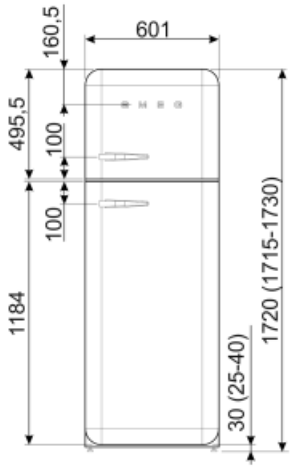

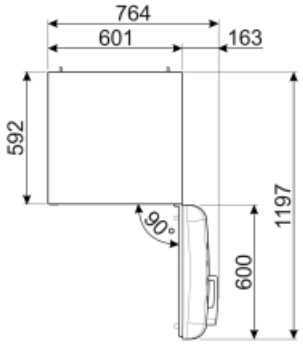

Prodotti alternativi

FAB30LPK5

Posizione cerniera: Sinistra
Rosa

FAB30LSV5

Posizione cerniera: Sinistra
Silver

FAB30RPK5

Posizione cerniera: Destra
Rosa

FAB30RCR5

Posizione cerniera: Destra
Panna

FAB30RBL5

Posizione cerniera: Destra
Nero

FAB30RPB5

Posizione cerniera: Destra
Azzurro

FAB30LOR5

Posizione cerniera: Sinistra
Arancione

FAB30RRD5

Posizione cerniera: Destra
Rosso

FAB30RPG5

Posizione cerniera: Destra
Verde pastello

FAB30RWH5

Posizione cerniera: Destra
Bianco

FAB30LBL5

Posizione cerniera: Sinistra
Nero

FAB30LPG5

Posizione cerniera: Sinistra
Verde pastello

FAB30RLI5

Posizione cerniera: Destra
Verde lime

FAB30LPB5

Posizione cerniera: Sinistra
Azzurro

FAB30LRD5

Posizione cerniera: Sinistra
Rosso

FAB30LCR5

Posizione cerniera: Sinistra
Panna

FAB30RSV5

Posizione cerniera: Destra
Silver

FAB30LWH5

Posizione cerniera: Sinistra
Bianco

FAB30RBE5

Posizione cerniera: Destra
Blu

Glossario simboli

4 stelle

A+++: Gli elettrodomestici Smeg consentono un notevole risparmio energetico ascrivibile in Classe A, A+, A++ e A+++, per ridurre i consumi, pur mantenendo la massima efficienza, e garantire il rispetto per l'ambiente.

Trattamento antibatterico: Diversi modelli di Frigoriferi Smeg prevedono un trattamento antibatterico per garantire una maggiore igiene

Ventilato: Sistema di ventilazione del freddo che permette di diffondere costantemente e in modo omogeneo l'aria all'interno del frigorifero.

Illuminazione interna a LED: L'illuminazione interna a LED garantisce un risparmio energetico e, al contempo, offre una luce di atmosfera.

Zona Life Plus 0°C: grazie a una temperatura interna più bassa rispetto al resto del frigorifero, le qualità organolettiche degli alimenti vengono preservate.

L'evoluzione Smeg verso modelli più intelligenti ed ecosostenibili ha portato alla scelta della tecnologia Inverter che riduce significativamente i consumi.

Sistema di raffreddamento Multiflow: Il sistema di ventilazione Multiflow permette di diffondere costantemente e in modo omogeneo l'aria all'interno del frigorifero.

Classe di efficienza energetica D