FAB30RRD5

Famiglia	Frigorifero
Installazione	Libera installazione
Categoria	Doppia-Porta
Larghezza di riferimento	Fino a 60
Tipo di raffreddamento	Frigorifero Ventilato, Freezer statico
Sbrinamento	Frigorifero automatico, freezer manuale
Tipo di cerniera	Standard
Posizione cerniera	Destra
Codice EAN	8017709297824

Estetica

Estetica	50's Style	**Colore logo**	Cromo
Colore	Rosso	**Materiale fianchi**	Lamiera
Finitura	Lucido	**Colore fianchi**	Rosso
Design	Bombato	**Logo**	Applicato
Materiale Porta	Termoformata	**Colore profilo mensole**	Cromo
Maniglia	Esterna	**Colore profilo cassetti**	Cromo
Tipo Maniglia	Fissa	**Colore profilo del ripiano in vetro**	Cromo
Colore maniglia	Cromo	**Colori disponibili**	Arancione, Azzurro, Bianco, Blu, Nero, Panna, Rosa, Rosso, Silver, Verde Pastello, Verde Lime

Allestimento Comparto Frigorifero

Numero ripiani regolabili	2	**Tipologia ripiano copri - verduriera**	Cristallo
Numero cassetti frutta e verdura	1	**Vano Life Plus-0° gradi**	Sì
Tipologia ripiani regolabili	Cristallo	**Illuminazione interna frigo**	Sì
Tipologia verduriera	Su guide scorrevoli	**Tipo illuminazione interna frigo**	Led
Ripiano copri - verduriera	Sì		

Controporta comparto Frigorifero

Numero mensole con coperchio transparente	1	**Numero mensole porta-bottiglie**	1
Numero balconcini regolabili	2	**Mensole porta-bottiglie con filo metallico**	Sì
Mensole porta - oggetti con filo metallico	Sì		

Altre dotazioni Frigorifero

MultiFlow	Sì	**Ventola**	Sì

Allestimento comparto Congelatore

Numero ripiani	1	**Tipologia ripiani**	Filo

Altre caratteristiche tecniche

Allarme porta aperta	Acustico e visivo
Guarnizione Antibatterica	Sì
Tipo di controllo della temperatura	Elettronico
Numero di compressori	1
Tipo di gas refrigerante	R600a
Tipo di compressore	Inverter
Quantità refrigerante (gr)	70 g
Agente schiumogeno	Ciclopentano

Prestazioni / Etichetta Energetica - Reg. 2019

Consumo annuo di energia	168 kWh/a	**Emissioni di rumore aereo**	37 dB(A) re 1pW
Classe di efficienza energetica	D	**Autonomia di Conservazione senza energia elettrica**	30 h
Classe di emissione di rumore aereo	C	**4 stelle - Capacità di congelamento**	4 Kg/24h
Volume totale netto	294 l	**Classe climatica**	SN, N, ST, T
Somma dei volumi degli scomparti per prodotti congelati	72 l	**IEE**	80 %
Somma dei volumi degli scomparti di raffreddamento e degli scomparti per prodotti non congelati	222 l		

Collegamento Elettrico

Spina	(F;E) Schuko	**Tensione (V)**	220-240 V
Dati nominali di collegamento elettrico	100 W	**Frequenza (Hz)**	50/60 Hz
Corrente	0,8 A	**Lunghezza cavo di alimentazione**	180 cm

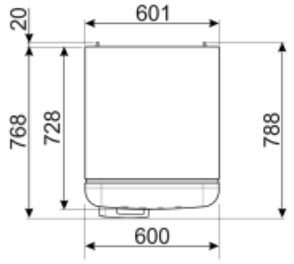

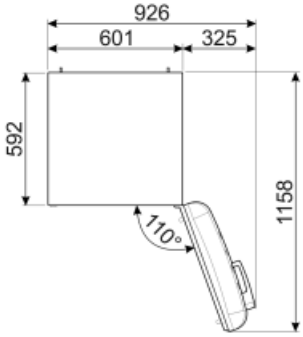

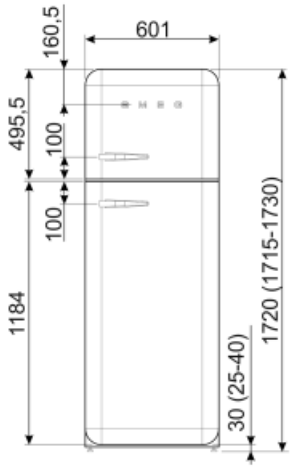

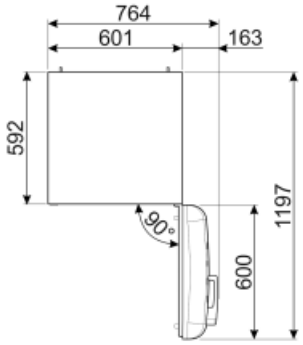

Prodotti alternativi

FAB30LPK5

Posizione cerniera: Sinistra
Rosa

FAB30LSV5

Posizione cerniera: Sinistra
Silver

FAB30LBL5

Posizione cerniera: Sinistra
Nero

FAB30LPG5

Posizione cerniera: Sinistra
Verde pastello

FAB30RLI5

Posizione cerniera: Destra
Verde lime

FAB30LPB5

Posizione cerniera: Sinistra
Azzurro

FAB30LRD5

Posizione cerniera: Sinistra
Rosso

FAB30LCR5

Posizione cerniera: Sinistra
Panna

FAB30RPG5

Posizione cerniera: Destra
Verde pastello

FAB30RWH5

Posizione cerniera: Destra
Bianco

FAB30ROR5

Posizione cerniera: Destra
Arancione

FAB30RPK5

Posizione cerniera: Destra
Rosa

FAB30RCR5

Posizione cerniera: Destra
Panna

FAB30RBL5

Posizione cerniera: Destra
Nero

FAB30RPB5

Posizione cerniera: Destra
Azzurro

FAB30LOR5

Posizione cerniera: Sinistra
Arancione

FAB30RSV5

Posizione cerniera: Destra
Silver

FAB30LWH5

Posizione cerniera: Sinistra
Bianco

FAB30RBE5

Posizione cerniera: Destra
Blu

Glossario simboli

4 stelle

A+++: Gli elettrodomestici Smeg consentono un notevole risparmio energetico ascrivibile in Classe A, A+, A++ e A+++, per ridurre i consumi, pur mantenendo la massima efficienza, e garantire il rispetto per l'ambiente.

Sbrinamento automatico: Tutti i modelli di frigoriferi sono dotati di Sbrinamento automatico nel vano frigorifero.

Trattamento antibatterico: Diversi modelli di Frigoriferi Smeg prevedono un trattamento antibatterico per garantire una maggiore igiene

Ventilato: Sistema di ventilazione del freddo che permette di diffondere costantemente e in modo omogeneo l'aria all'interno del frigorifero.

Illuminazione interna a LED: L'illuminazione interna a LED garantisce un risparmio energetico e, al contempo, offre una luce di atmosfera.

Zona Life Plus 0°C: grazie a una temperatura interna più bassa rispetto al resto del frigorifero, le qualità organolettiche degli alimenti vengono preservate.

L'evoluzione Smeg verso modelli più intelligenti ed ecosostenibili ha portato alla scelta della tecnologia Inverter che riduce significativamente i consumi.

Sistema di raffreddamento Multiflow: Il sistema di ventilazione Multiflow permette di diffondere costantemente e in modo omogeneo l'aria all'interno del frigorifero.

Classe di efficienza energetica D