FMI120N2

Volume utile	20 l
Famiglia	Microonde
Categoria	Da incasso
Installazione	Con cornice
Alimentazione	Elettrico
Metodo di Cottura	Microonde con grill
Controllo	Elettronico

Programmi / Funzioni

N° funzioni	5
Grill largo	
Scongelamento a tempo	
Scongelamento a peso	
Microonde	
Microonde + grill	
Programmi automatici	3
Funzioni speciali microonde	Memory

Comandi

Display / Orologio	TFT	**Apertura**	Tasto elettronico
Comandi	Touch control		

Opzioni

Programmatore Tempo	Elettronico	**Opzione Show Room Demo**	Sì
Opzioni di programmazione tempo	Fine	**Blocco Tasti/ Sicurezza Bambini**	Sì

Allarme acustico di fine cottura	Sì	**Opzione Quick Start**	Sì
Opzione Limitatore di Potenza	Sì		

Caratteristiche Tecniche

Materiale della cavità	Acciaio Inox	**Tipo Grill**	Quarzo
N° di ripiani	2	**Grill - Potenza**	1000 W
Tipo di ripiani	Griglia rialzata	**Apertura porta**	A bandiera
N° di luci	1	**N° vetri porta totale**	2
Tipo di luce	Incandescenza	**Sistema di raffreddamento**	Tangenziale
Potenza luce	20 W	**Schermo protettivo microonde**	Sì
Piatto girevole	Sì	**Interruzione microonde all'apertura della porta**	Sì
Dimensioni piatto girevole	24.5 cm	**Dimensioni utili interno cavità (hxlxp)**	210x305x280 mm
Accensione luce all'apertura porta	Sì	**Potenza resa microonde**	800 W

Dotazione Accessori Inclusi

Griglia	1	**Cornice**	Sì

Collegamento Elettrico

Dati nominali di collegamento elettrico	1300 W	**Frequenza (Hz)**	50 Hz
Corrente (A)	5,2 A	**Lunghezza cavo di alimentazione**	150 cm
Tensione (V)	230 V		

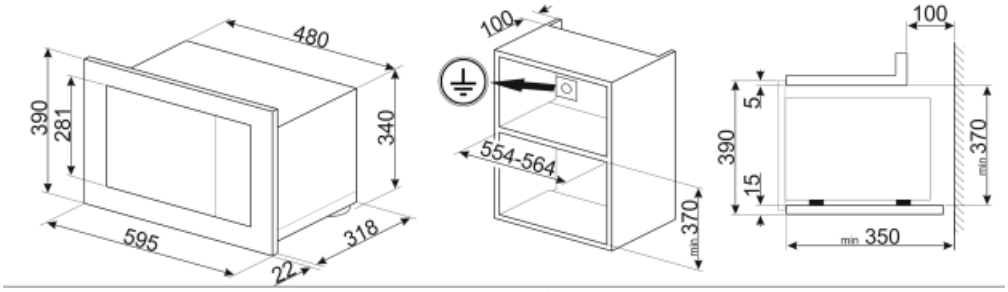
480
390
281
340
595
318
22
100
554-564
min.370
100
5
390
15
min.370
min 350

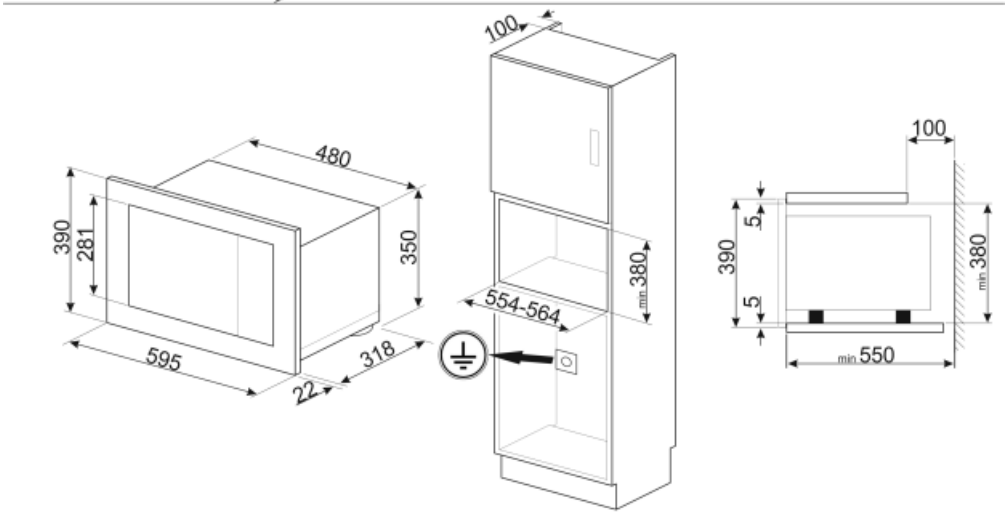
100
480
390
281
350
595
318
22
554-564
min.380
100
5
390
5
min.380
min.550

Glossario simboli

Blocco comandi: L’opzione blocco comandi, presente su diverse tipologie di prodotti, permette di bloccare tutte le funzioni e i programmi impostati, nonché i comandi, per una totale sicurezza soprattutto in presenza di bambini.

Scongelamento a tempo: Funzione di scongelamento manuale. Al termine della durata impostata la funzione si interrompe.

Porta doppio vetro: Porta doppio vetro

Microonde: penetrando direttamente nel cibo, le microonde consentono di cucinare in tempi molto brevi e con un notevole risparmio di energia. Adatte per cuocere senza grassi, sono inoltre indicate per scongelare ed anche per riscaldare i cibi, mantenendone intatti sia l’aspetto originario che la fragranza. Anche la funzione microonde può essere combinata con le funzioni tradizionali, con tutti i vantaggi che ne derivano. Ideale per tutti i tipi di cibi.

2 livelli di cottura: Nel forno ausiliario delle cucine Smeg, 2 posizioni di cottura consentono di cucinare pietanze differenti contemporaneamente, assicurando una riduzione dei consumi.

Indica il volume utile della cavità del forno.

Il forno a microonde permette di cucinare in tempi molto brevi e con un notevole risparmio di energia, non necessitando di preriscaldamento.

Scongelamento a peso: Funzione di scongelamento automatica. Si sceglie la tipologia di alimento da scongelare tra le categorie disponibili (CARNI - PESCE - PANE - DOLCI) Dopo aver inserito il peso dell’alimento , il forno definisce autonomamente il tempo necessario per il corretto scongelamento.

Grill: Calore molto intenso proveniente solo dall’alto da un doppio elemento riscaldante La ventola non è attiva. Consente di ottenere ottimi risultati di grigliatura e di gratinatura. Utilizzato a fine cottura conferisce una doratura uniforme alle pietanze.

Microonde + resistenza grill: l'utilizzo del grill determina una perfetta doratura della superficie dell'alimento. L'azione delle microonde consente invece di cucinare in tempi rapidi la parte interna dei cibi.

Comandi Touch Control: Presenti su alcuni modelli di forni, piani di cottura, cappe e lavastoviglie, attivano la funzione con un semplice tocco.