FS09FS

Famiglia	Frigorifero
Installazione	Libera installazione
Categoria	Sotto-Tavolo
Larghezza di riferimento	Fino a 60
Altezza di riferimento	Fino a 100
Tipo di raffreddamento	Statico
Tipo di cerniera	Standard
Posizione cerniera	Destra
Porta reversibile	Sì
Codice EAN	8017709296117

Estetica

Estetica	Universale	**Colore maniglia**	Silver
Colore	Silver	**Materiale fianchi**	Lamiera
Design	Piatto	**Colore fianchi**	Silver
Materiale Porta	Lamiera	**Logo**	Applicato
Maniglia	Integrata	**Colori disponibili**	Bianco
Tipo Maniglia	Fissa		

Allestimento Comparto Frigorifero

Numero ripiani regolabili	1	**Ripiano copri - verduriera**	Sì
Numero cassetti frutta e verdura	1	**Tipologia ripiano copri - verduriera**	Cristallo
Tipologia ripiani regolabili	Cristallo	**Illuminazione interna frigo**	Sì
Tipologia verduriera	Standard	**Tipo illuminazione interna frigo**	Lampadina ad incandescenza

Controporta comparto Frigorifero

Numero balconcini regolabili	2	**Numero mensole porta-bottiglie**	1

Altre dotazioni Frigorifero

Accessori frigorifero	Porta-uova

Allestimento comparto Congelatore

Comparto congelamento interno	Sì

Altre caratteristiche tecniche

Tipo di controllo della temperatura	Elettromeccanico
Numero di compressori	1
Tipo di gas refrigerante	R600a
Quantità refrigerante (gr)	25 g
Agente schiumogeno	Ciclopentano

Prestazioni / Etichetta Energetica - Reg. 2019

Consumo annuo di energia	181 kWh/a
Classe di efficienza energetica	F
Classe di emissione di rumore aereo	C
Volume totale netto	121 l
Somma dei volumi degli scomparti per prodotti congelati	17 l
Somma dei volumi degli scomparti di raffreddamento e degli scomparti per prodotti non congelati	105 l
Emissioni di rumore aereo	40 dB(A) re 1pW
Autonomia di Conservazione senza energia elettrica	6.6 h
4 stelle - Capacità di congelamento	2.6 Kg/24h
Classe climatica	SN, T
IEE	125 %

Collegamento Elettrico

Spina	(F;E) Schuko
Dati nominali di collegamento elettrico	106 W
Corrente	0,51 A
Tensione (V)	220-240 V
Frequenza (Hz)	50 Hz
Lunghezza cavo di alimentazione	120 cm

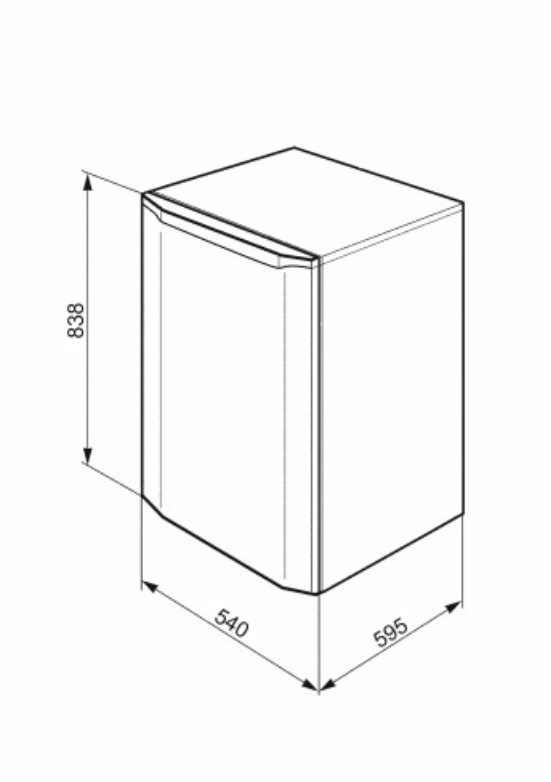
838
540
595

Glossario simboli

4 stelle

Classe di efficienza energetica F

A+: Gli elettrodomestici Smeg consentono un notevole risparmio energetico ascrivibile in Classe A, A+, A++ e A+++, per ridurre i consumi, pur mantenendo la massima efficienza, e garantire il rispetto per l'ambiente.