MC18AL

Famiglia	Miscelatore
Materiale	Ottone
Canna girevole	Sì
Rotazione canna girevole	360 °

Estetica

Estetica	Universale	**Aeratore**	Sì
Colore	Alluminio	**Numero tubi flessibili**	2
Comando	Monocomando		

Caratteristiche Tecniche

Lunghezza tubi flessibili	450 mm	**Pressione minima**	0,5 bar
Tipo di attacco tubi flessibili	3/8 "	**Pressione ottimale**	3 bar
Tipo cartuccia a dischi ceramici	35 Ø	**Diametro foro miscelatore**	35 mm
Pressione massima	5 bar		

Informazioni Logistiche

Altezza del Prodotto (mm)	315 mm

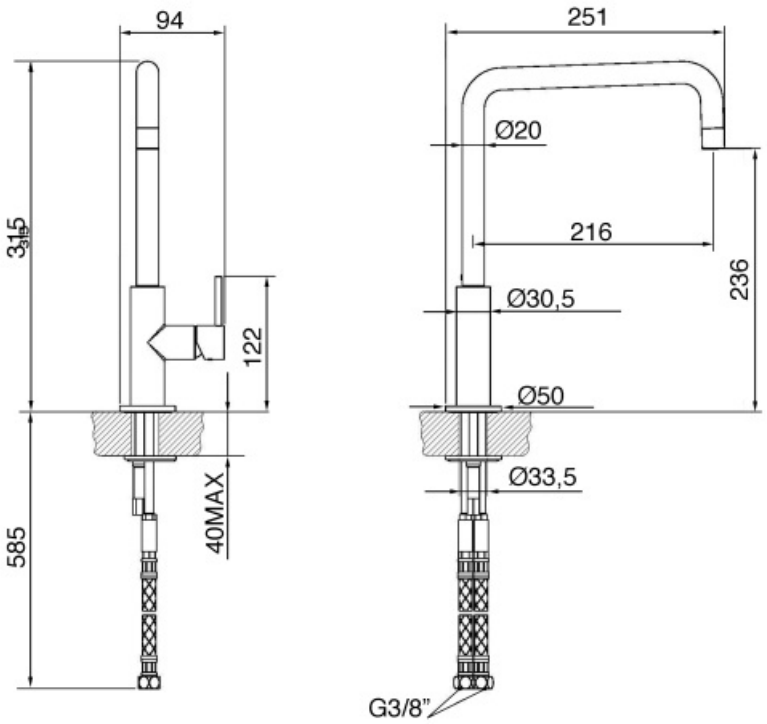
94
251
Ø20
315
216
236
Ø30,5
122
Ø50
Ø33,5
40MAX
585
G3/8"

Glossario simboli

Rotazione della canna 360°