MF4CR

Famiglia	Miscelatore
Materiale	Ottone
Canna girevole	Sì
Rotazione canna girevole	120 °

Estetica

Estetica	Universale	**Comando**	Monocomando
Colore	Cromo	**Tipo getto**	Monogetto
Finitura	Lucido	**Aeratore**	Sì
Tipo canna	Canna dritta	**Numero tubi flessibili**	2

Caratteristiche Tecniche

Lunghezza tubi flessibili	400 mm	**Pressione minima**	0,5 bar
Tipo di attacco tubi flessibili	3/8 "	**Pressione ottimale**	3 bar
Tipo cartuccia a dischi ceramici	35 Ø	**Portata dell'acqua (l/min)**	16,7 l
Pressione massima	5 bar	**Diametro foro miscelatore**	35 mm

Informazioni Logistiche

Altezza del Prodotto (mm)	255 mm

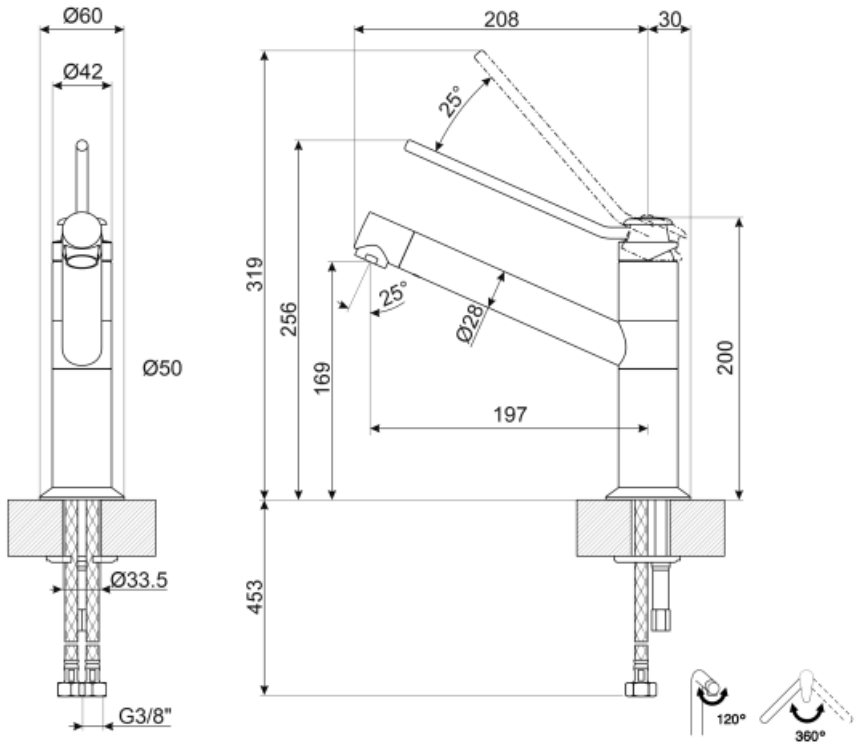
Ø60
Ø42
Ø50
Ø33.5
G3/8"
208
30
25°
25°
Ø28
319
256
169
197
200
453
120°
360°

Accessori non inclusi

STABMIX

Stabilizzatore miscelatore

Glossario simboli

Rotazione della canna 120°