PV664LCNR

Famiglia	Piano di cottura
Incasso	Tradizionale
Dimensione	65 cm
Alimentazione	Gas
Tipologia	Gas
Codice EAN	8017709222123

Estetica

Estetica	Dolce Stil Novo
Colore	Nero
Finitura	Vetro
Materiale	Vetro
Tipo vetro	Ceramico
Glass on Steel	Sì
Griglie	Ghisa
Trattamento Bruciatori	Black Ceram
Tipo di regolazione comandi	Manopole
Posizione comandi	Frontale
N° manopole	4
Colore manopole	Nero
Finiture	Rame
Colore serigrafia	Grigio

Programmi / Funzioni

Numero totale di zone di cottura	4
Numero zone di cottura gas	4

Opzioni

Foro da incasso	482-486x560-564 mm

Caratteristiche Tecniche

Sinistra - Gas - Rapido - 3.10 kW
Posteriore centrale - Gas - Semirapido - 1.70 kW
Anteriore centrale - Gas - Ausiliario - 1.10 kW
Destra - Gas - Rapido - 2.60 kW

Valvolatura di sicurezza	Sì	**Accensione rapida sotto manopola**	Sì

Collegamento Elettrico

Dati nominali di collegamento elettrico	1 W	**Frequenza**	50/60 Hz
Tensione (V)	220-240 V	**Lunghezza cavo di alimentazione**	120 cm

Collegamento Gas

Tipo di gas	G20/ G25 gas naturale	**Altri raccordi gas inclusi**	Conico
Collegamento gas	Cilindrico	**Dati nominali di collegamento gas**	8500 W
Altri ugelli gas inclusi	G30 Gas Liquido GPL		

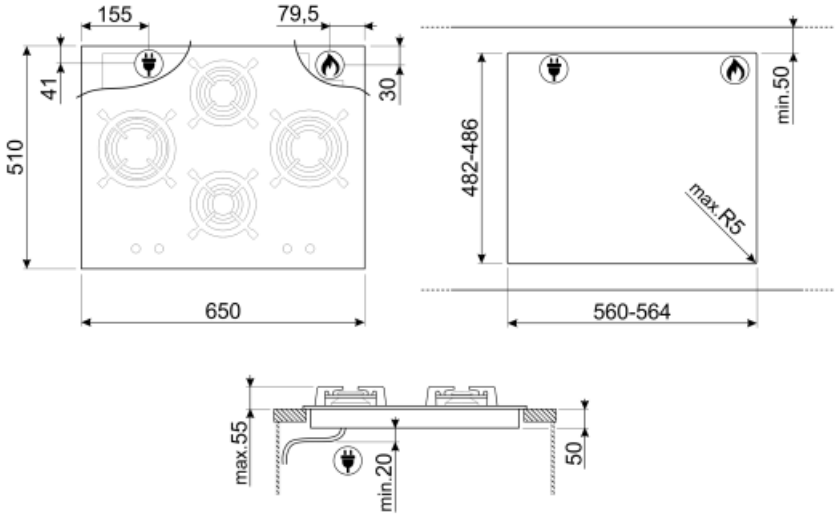

Accessori non inclusi

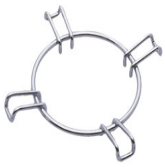

GRW

Griglia riduzione wok

GRM

Griglia riduzione moka

WOKGHU

Riduzione per pentola WOK

LGCN

Listello di giunzione in acciaio inox, da 475 a 495 mm

Glossario simboli

Standard: modalità di installazione, che si abbina facilmente a qualsiasi tipo di cucina.

Griglie in ghisa: Queste griglie sono resistenti alle alte temperature. Solide e robuste, sono state concepite per facilitare lo spostamento e il riposizionamento delle pentole sul piano.

Glass-on-Steel: La soluzione Glass-on-Steel prevista, sui piani cottura e lavelli Smeg in vetro, prevede una lamina di acciaio inox sotto il vetro. Esteticamente invisibile, questo accorgimento accresce la robustezza del piano: infatti anche nell'eventualità remota di un'accidentale rottura, le schegge non si disperdono, ma rimangono attaccate al piano.

Controllo con manopole