VSTR71CUX

Materiale	Acciaio inox
Tipologia	Vasca monostampo
Numero vasche	1
Codice EAN	8017709276867

Estetica

Estetica	Universale	**Tipo incasso**	Sottotop
Serie	Mira	**Logo**	Imbutito
Colore	Rame	**Forato / predisposto per foratura**	Non forato
Finitura	PVD Spazzolato		

	Tipologia vasca	Dimensioni vasca, L x P x A (mm)	Profondità vasca (mm)	Raggio angolare vasca	Troppopieno vasca	Posizione scarico vasca	Dimensione scarico vasca
Vasca	Raggiata	710 x 400 x 200	200	15	Si, a filo	A parete	3.5"

Caratteristiche Tecniche

Caratteristiche trattamento PVD	Spessore del trattamento , Eco-friendly, Facile da pulire, Ipoallergenico	**Diametro foro miscelatore**	35 mm
Dimensioni del prodotto (mm)	200x750x440 mm	**Numero ganci**	8
Dimensioni foro incasso sottotop (mm)	402*712 mm	**Tipologia ganci**	Ganci sottotop
Misura mobile incasso	80 cm		

Dotazione Accessori Inclusi

Dotazione accessori montaggio	Piletta, Sifone salvaspazio con attacco lavastoviglie, Ganci montaggio

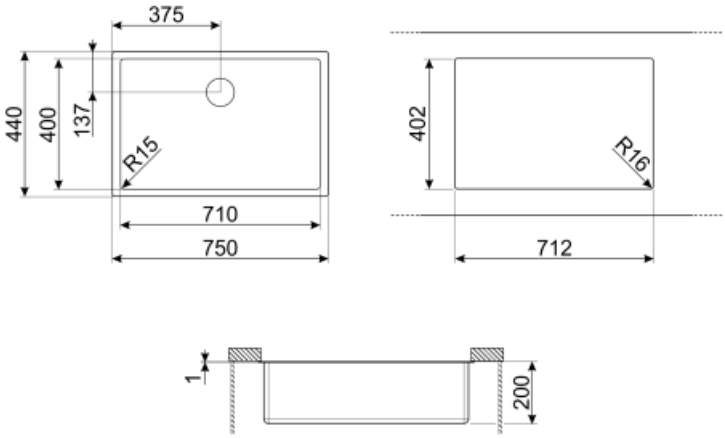

Accessori non inclusi

KITFD050

Tritarifiuti 0,5 HP, Motore: 1/2 potenza, Adatto a tutti i lavelli con scarico da 3 1/2 "

KITFD100

Tritarifiuti 1 HP, Motore: 1/2 potenza, Adatto a tutti i lavelli con scarico da 3 1/2"

3713

Sifone con attacco lavastoviglie per lavelli a due vasche

DB34

Cestello in acciaio / acciaio adatto per vasca raggio STD 340 x 400, profondità 180 mm

3712

Sifone con scarico lavastoviglie per lavelli 1 vasca

KITFD075

Tritarifiuti 0,75 HP, Motore: 1/2 potenza, Adatto a tutti i lavelli con scarico da 3 1/2 "

Glossario simboli

Dimensione del mobile base: Dimensione del mobile base necessaria per l'installazione del lavello.

Sottotop: modalità di installazione del lavello o del piano cottura direttamente sotto il piano di lavoro, permettendo di sfruttarne tutta la superfic

Lo spessore del trattamento PVD è tra 0,2mm e 2mm

Il processo produttivo del trattamento PVD è 100% green e rispettoso dell'ambiente

Indica la profondità della vasca.

Facile da pulire

Il trattamento PVD è ipoallergenico e può essere tranquillamente usato a contatto con gli alimenti